Barredora MTR18

Barredora autopropulsada para cosechar los frutos del suelo, con avance hidrostático en las 4 ruedas, marco monocasco en chapa de acero electro soldada, articulada con un sistema de inclinación para adaptarse al suelo, equipada con dirección asistida.

Sistema hidráulico, el más potente de su clase, con bomba hidráulica de desplazamiento variable, con bombas de dirección asistida y servicios separados. Enfriamiento de agua con aceite en un solo radiador.

Controles hidráulicos con distribuidores mecánicos, alimentación con palanca mecánica simple, trabajo hidráulico y frenos de estacionamiento. Asiento del conductor con plataforma en relieve de aluminio antideslizante, asiento ajustable en altura. Dispositivo de recogida con liberación rápida, manguera hidráulica de acoplamiento rápido, ancho de trabajo de 160 cm o 180 cm, caja de recogida de productos con sistema de descarga frontal, altura de descarga de 198 cm.

MTR18 ALTA + cassone: 1500 kg

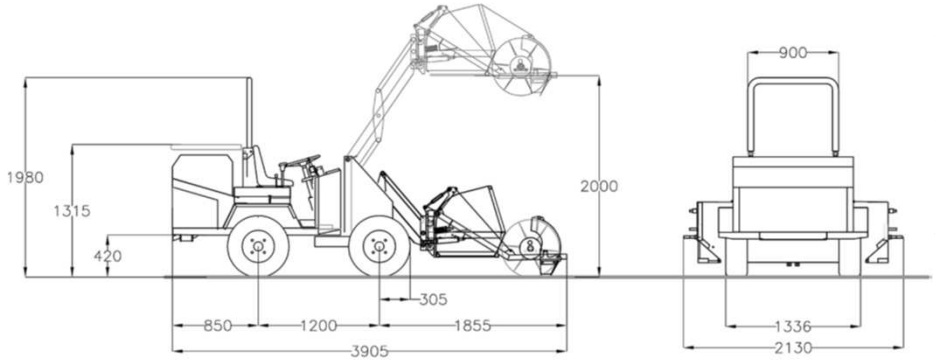

MTR18 BASSA + cassone: 1500 kg

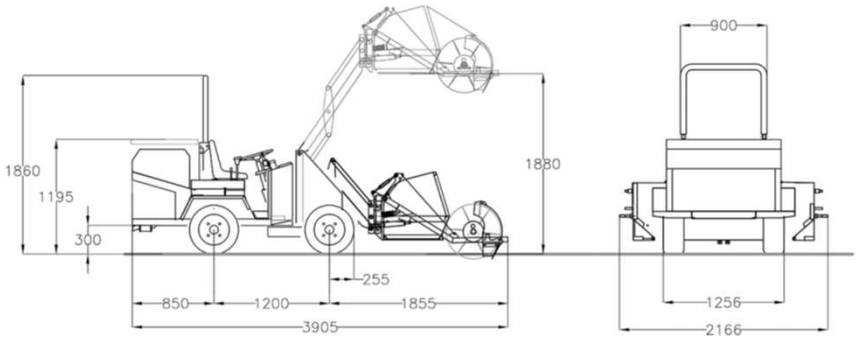

Opcional

Suplemento de sistema de luz.
Pala cargadora.
Rastrillo delantero AN 230, hidráulica, de liberación rápida, movible lateralmente, con sistema de nivelación e inclinación, resortes y brazos ajustables.
Ancho de trabajo 230 cm.
Rastrillo delantero 180E, ancho de trabajo de 180 cm.

Mod. MTR 18

Características técnicas

Avance hidrostático en las 4 ruedas.
Controles hidráulicos con palanca mecánica simple.
Filtro de aire seco.
Asiento regulable.
Arco de protección.
Dispositivo de recogida con liberación rápida.
Operación por sistema hidráulico.
Anchura de trabajo desde 160 cm o 180 cm con caja de recogida.
Altura de descarga 200 cm.
Dirección con dirección asistida.
Frenos hidráulicos negativos en las ruedas traseras.
Depósito de combustible de 15 litros.

Mod. MTR 18 W3I

Versión alta con dispositivo de recogida de 180 cm.

Características técnicas

Motor Isuzu de 3 cilindros 25 kW
Caja AR 180 o AR 160.

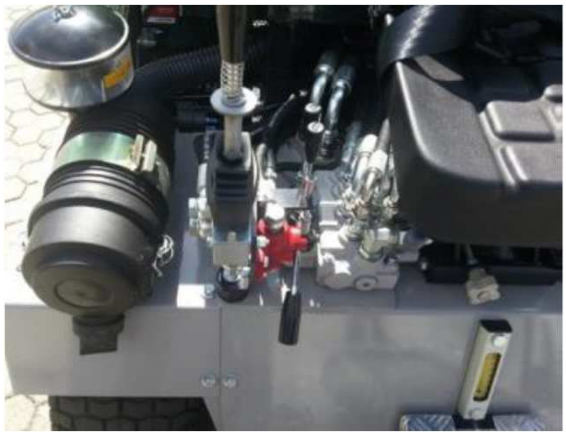

VIMAR harvest solutions

Vimar Equipos, S.L.
Pol. Escodinas, 3 · 44621 Mazaleón (Teruel)
Tel. 978898811 info@vimarequipos.com
www.vimarequipos.com